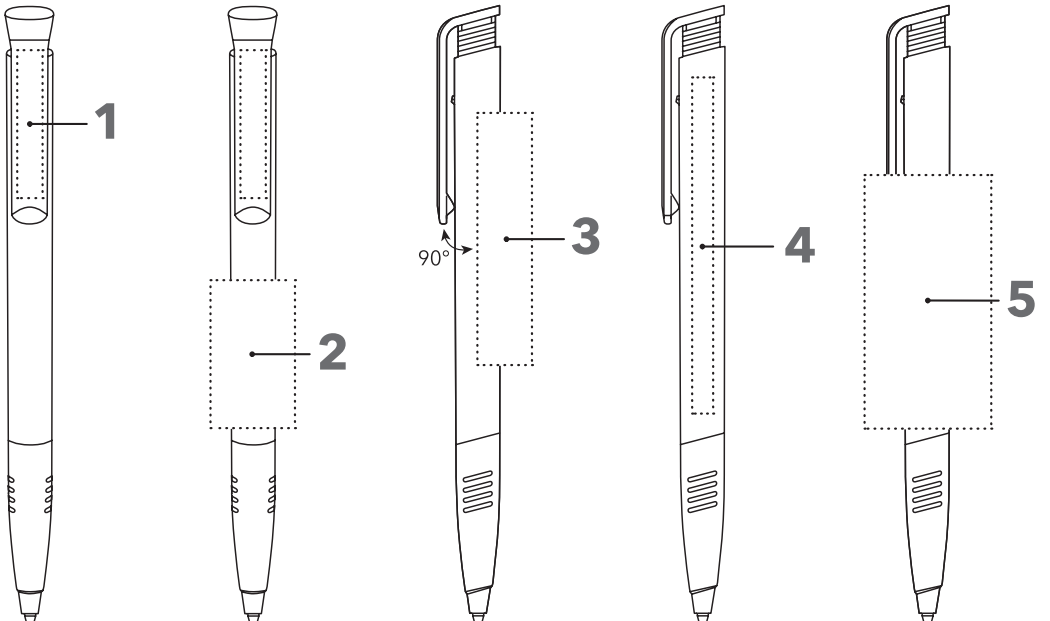
1
2
90°
3
4
5